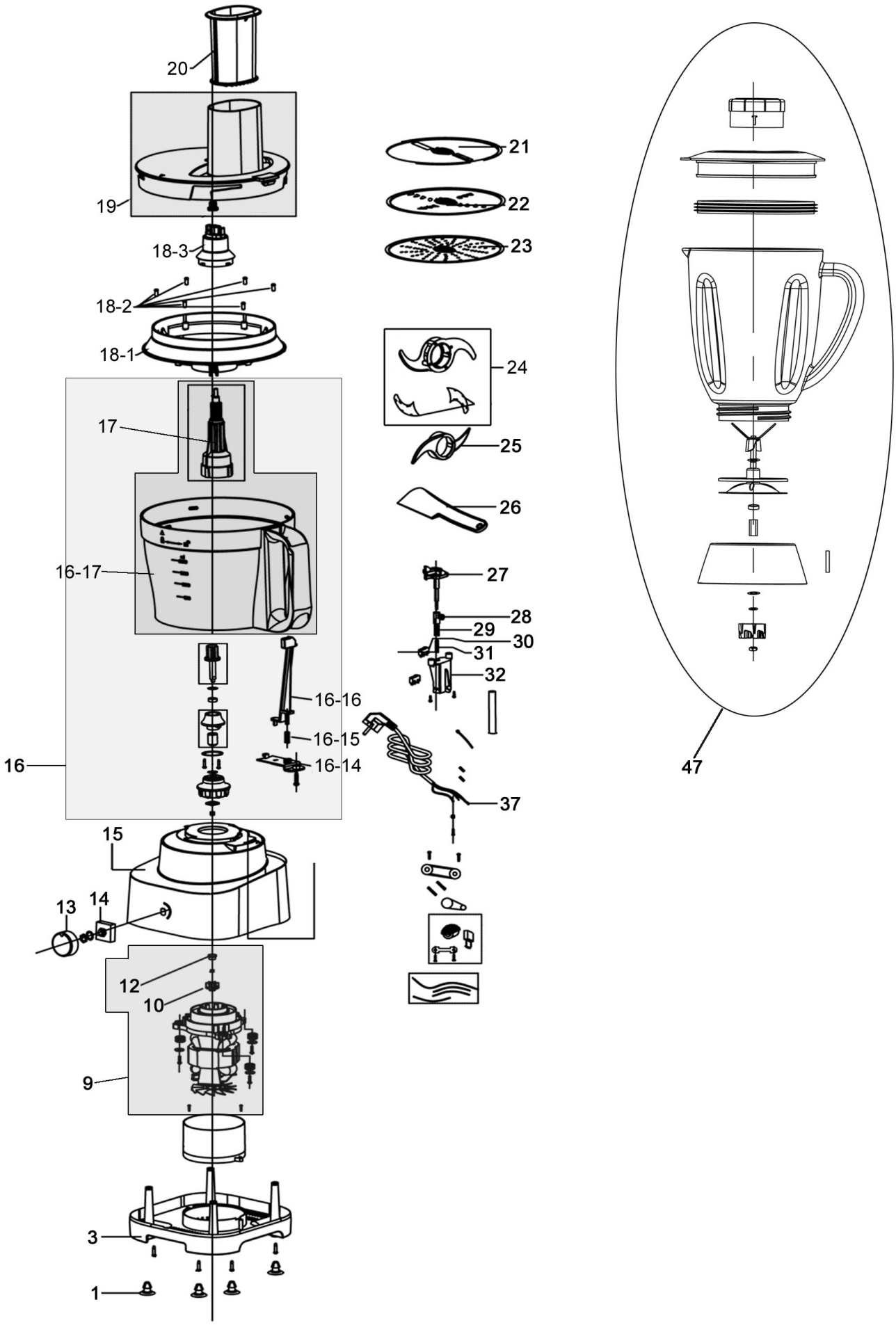

Bartscher	Food Processor FP1000 Artikel-Nr.: 150148	Explosionszeichnung 21.10.2015	Seite 1/2

Pos.	Artikelbeschreibung	Description of item	Artikel Nr./Item No.
1	Fuß, Silikon	Base, silicone	01501481
3	Basisplatte	Base plate	01501483
9	Motor komplett	Complete motor	01501486
10	Zahnrad	Gear wheel	015014810
12	Abdeckung z. Zahnrad	Cover f. gear wheel	015014812
13	Knebel	Knob	015014813
14	Schalter, Drehwerk	Rotary switch	015014814
15	Gehäuse, Aluminium	Housing, aluminium	015014815
16-14	Andruckplatte	Pressing plate	015014829
16-15	Feder	Spring	015014830
16-16	Verlängerung z. Sicherheitssch.	Extension f. safety switch	015014831
16-17 17	Schüssel m. Antrieb komplett	Mixing bowl w. complete drive	E015014833
17	Drehachse	Rotating axle	015014834
18-1 - 18-3	Messerhalter komplett	Complete blade holder	015014835
19	Deckel z. Mixschüssel	Lid f. mixing bowl	015014839
20	Stößel	Muddler	015014840
21	Schneidscheibe f. Scheiben 2 mm und 3 mm	Cutting disc f. slicing 2 mm and 3 mm	015014841
22	Schneidscheibe f. Raspel 0,3 mm	Cutting disc f. grating 0,3 mm	015014842
23	Schneidscheibe f. Raspel 1mm und 3,5 mm	Cutting disc f. grating 1mm und 3,5 mm	015014843
24	Sichelmesser, Edelstahl komplett	Curved stainless steel knife, compl.	015014846
25	Sichelmesser, Kunststoff	Curved plastic knife	015014848
26	Spatel	Spatula	015014849
27	Spindel	Spindle	015014850
28	Spindelaufsatz	Spindle sleeve	015014851
29	Feder	Spring	015014852
30	Mikroschalter	Microswitch	015014853
31	Feder	Spring	015014854
32	Halterung z. Mikroschalter	Support f. microswitch	015014855
37	Anschlusskabel	Power cord	015014860
47	Mixbecher komplett, Glas	Mixing cup, glass	015014861