Apach
COOK line

TAGLIAMOZZARELLA (CE)

N.	Denominazione	Codice
1	VITE DA 5x30 (n.4 pz.)	F2003
2	CALOTTA VENTILATA	F2087
3	CUSCINETTO 6203 ZZ	F2093
4	ALBERO CON ROTORE V.230/50 Hz.	F3001
	ALBERO CON ROTORE V.380/50 Hz.	F3002
	ALBERO CON ROTORE V.110/60 Hz.	F3003
5	CHIAVETTA 3x3x15 PER INGRAN. PICCOLO	F2811
6	STATORE V.230/50Hz 4 POLI	F2096
	STATORE V.400/50Hz 4 POLI	F2097
	STATORE V.110/60Hz 4 POLI GS	F2377-8
7	CARCASSA MOTORE CORTA	F2098
8	GRANO 8x6	F2999
9	PARAOLIO DA 40x25x7	F2101
10	CUSCINETTO 6203 2RS	F2103
11	PERNO PORTAINGRANAGGIO	F2205
12	INGRANAGGIO DOPPIO	F2106
13	INGRANAGGIO ELICA	F2104
14	ANELLO OR 164,5x2	F2351
15	CALOTTONE	F2184
16	RONDELLA DI TENUTA PER FILETTI (n.2 pz.)	F2352
17	VITE DA 6x20 (n.4 pz.)	F2185
18	INGRANAGGIO GRANDE SEMPLICE	F2107
19	CUSCINETTO 6004 2RS	F2011
20	PARAOLIO DA 20x42x7	F2270
21	ANELLO OR 4337	F2186
22	FLANGIA TAGLIAMOZZARELLA	F2269
23	VITE DA 6x18 (n.4 pz.)	F2188
24	SEEGER DA 42	F2265
25	CUSCINETTO 6004 2RS	F2011
26	PARAOLIO DA 30x42x7G	F2264
27	CHIAVETTA 4x4x12 PER INGRAN. GRANDE	F2812
28	PERNO TRASCINATORE	F2183
29	DADO CIECO DA 8x15 (n.2 pz.)	F2276
30	PERNO FILETTATO DA 8x60	F2277
31	PASTICCA MAGNETICA	F2275
32	COPERCHIO DI PROTEZIONE	F2278
33	CHIAVE PER VITE INOX	F2180
34	VITE INOX BLOCCA CONO	F2181
35	CONO TAGLIAMOZZARELLA 7mm	F2182
36	VITE DA 6x55 (n.3 pz.)	F2266
37	POMELLO	F2268
38	CORPO TAGLIAMOZZARELLA MACCHINA	F2267
39	MICRO MAGNETICO	F2274
40	PRESSACAVO PG7	F2998

N.	Denominazione	Codice
41	CONTENITORE MIS.250x180	F2047
42	TRAMOGGIA	F2271
43	PRESSORE CON INSERTO	F2272
44	CONDENSATORE DA 16 uF	F2144
45	SCHEDA B.T. 24V x MICRO MAGN. V.230	F3222
	SCHEDA B.T. 24V V.400	F2141
	SCHEDA BASSA TENSIONE 24V V.110/60Hz	F2381UL
46	PIEDINI PER SCHEDA (n.4 pz.)	F2630
47	PIEDE CONICO x CARENATI (n.4 pz.)	F3030
48	FONDO ABS TAGLIAMOZZARELLA	F2915
49	CAVO CON SPINA MOD.SCHUKO V.230	F2036
	CAVO TRIFASE V.400	F2135
	CAVO Spina USA AWG14 x MOD.12/22/32eco/1	F3247
50	VITE DA 4x8	F2001
51	PRESSACAVO PG9/11	F2174
52	PULSANT.LUMINOSA PER CARENATI	F2813
53	CARCASSA INOX	F2279
54	RONDELLA INOX 10x20x2	F2197
55	VITE INOX 10x14	F2196
56	ANELLO OR 3037	F2194
57	TAPPO OLIO OTTONE	F2195
58	CONO PER GRATTUGIARE 2,5mm	F2280
59	CONO PER ANTIPASTI 4mm	F2281
60	CONO PER AFFETTARE CON 3 LAME	F2282
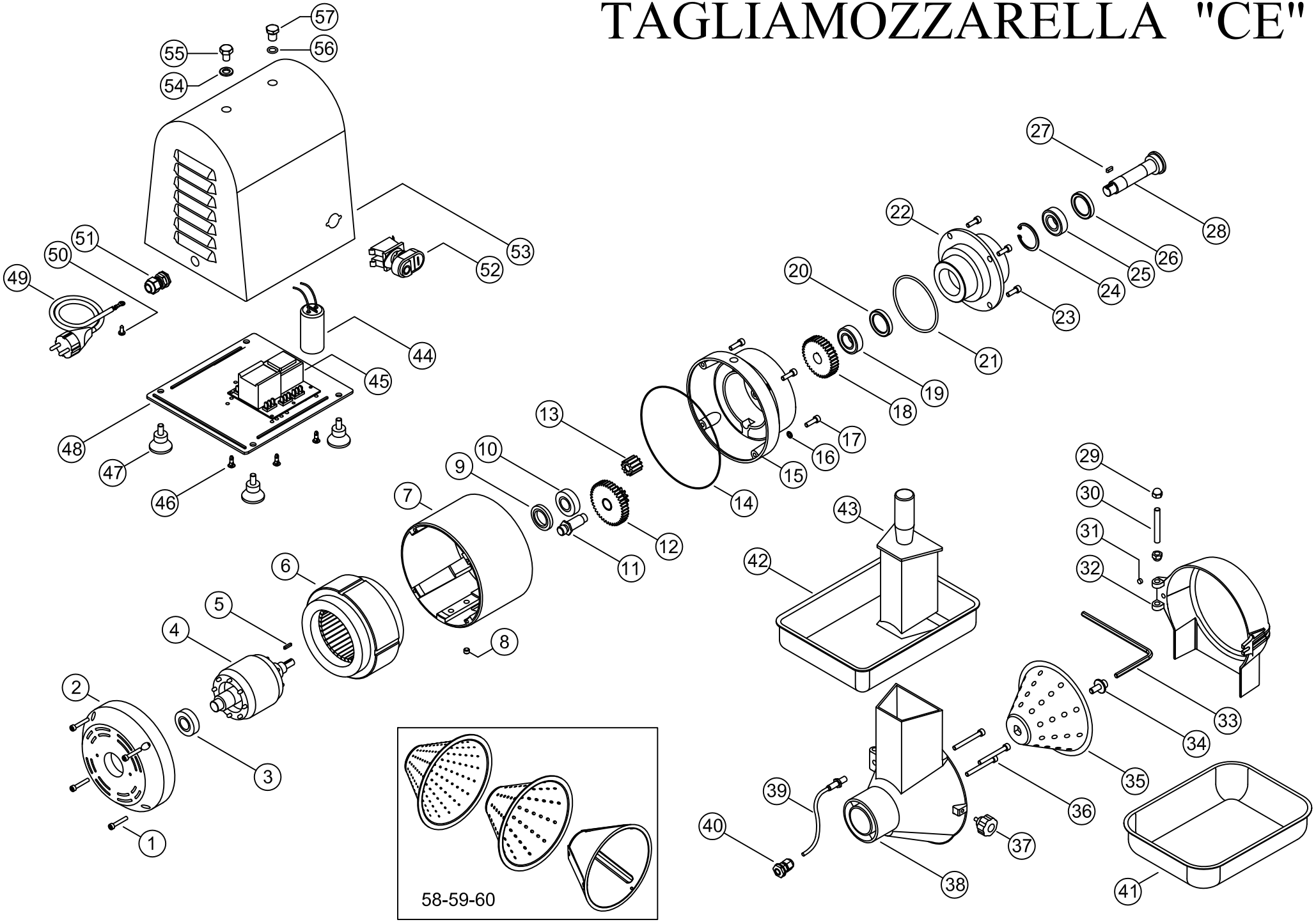
TAGLIAMOZZARELLA "CE"