Apach COOK line

TRITACARNE MOD.12 (CE)

N.	Denominazione	Codice
1	VITE DA 4x8 (n.2 pz.)	F2001
2	DISCO CHIUSURA ABS 80 mm.	F2002
	DISCO CHIUSURA ALLUMINIO 80 mm.	F2917
3	VITE DA 5x30 (n.4 pz.)	F2003
4	CALOTTA VENTILATA	F2087
5	CUSCINETTO 6203 ZZ	F2093
6	ALBERO CON ROTORE V.230/50 Hz.	F3001
	ALBERO CON ROTORE V.380/50 Hz.	F3002
7	STATORE V.230/50Hz 4 POLI	F2096
	STATORE V.400/50Hz 4 POLI	F2097
8	CARCASSA MOTORE CORTA FASCIATA	F2996
9	GRANO 8x6	F2999
10	GUARNIZIONE BASE	F2353
11	PARAOLIO DA 40x25x7	F2101
12	PERNO PORTAINGRANAGGIO	F2205
13	CUSCINETTO 6203 2RS	F2103
14	INGRANAGGIO DOPPIO	F2106
15	INGRANAGGIO ELICA	F2104
16	CHIAVETTA 3x3x15 PER INGRAN. PICCOLO	F2811
17	INGRANAGGIO GRANDE SEMPLICE	F2107
18	CUSCINETTO 6203 ZZ	F2093
19	SEEGER DA 40	F2108
20	CUSCINETTO 6203 2RS	F2103
21	PARAOLIO DA 40x25x7	F2101
22	CHIAVETTA 4x4x12 PER INGRAN. GRANDE	F2812
23	PERNO TRASCINATORE	F2109
24	ANELLO OR 164,5x2	F2351
25	BOCCHETTONE TRITACARNE	F2110
26	RONDELLA DI TENUTA PER FILETTI (n.2 pz.)	F2352
27	VITE DA 6x25 (n.4 pz.)	F2111
28	TAPPO OLIO IN GOMMA	F2112
29	POMELLO FERMABOCCA	F2115
30	TRAMOGGIA FORO Ø52	F2113
31	PESTELLO	F2114
32	BOCCA TRITACARNE ALLUMINIO	F2119
	BOCCA TRITACARNE GHISA	F2117
	BOCCA TRITACARNE INOX	F2118
33	GRANO	F2116
34	COCLEA ALLUMINIO	F2122
	COCLEA GHISA	F2123
	COCLEA INOX	F2124
35	PERNO PORTACOLTELLO	F2127
36	COLTELLO INOX	VEDI
37	PIASTRA INOX	VEDI

N.	Denominazione	Codice
38	VOLANTINO IN ALLUMINIO	F2132
	VOLANTINO INOX	F2133
39	CONTENITORE MIS.250x180	F2047
40	BASE TS.12	F2137
41	RONDELLA 8x16x1,5 (n.2 pz.)	F2980
42	VITE DA 8x22 (n.2 pz.)	F2139
43	PULSANTIERA 24V	F2138
	PULSANTIERA 24V C/INVERSIONE	F2138T
44	SCHEDA B.T. 24V V.230	F2140
	SCHEDA B.T. 24V V.400	F2141
	SCHEDA B.T. V.230/50-60Hz C/INVERSIONE	F3198
	SCHEDA B.T. V.400/50-60Hz C/INVERSIONE	F3199
45	FONDINO ABS	F2142
46	VITE DA 4,8x12 (n.4 pz.)	F2143
47	PIEDINI ADESIVI PER SCHEDA (n.4 pz.)	F2026
48	CONDENSATORE DA 16 uF	F2144
49	PIEDINI DI GOMMA (n.4 pz.)	F2031
50	PRESSACAVO PG11	F2136
51	VITE DA 4x8	F2001
52	CAVO CON SPINA MOD.SCHUKO V.230	F2036
	CAVO TRIFASE V.400	F2135
53	CARCASSA MOTORE LUNGA FASCIATA	F2997
54	ALBERO C/ROTORE V.230/50 Hz. VENTILATO	F3132
	ALBERO C/ROTORE V.400/50 Hz. VENTILATO	F3133
55	VENTOLA D.19	F2146
56	ANELLO FISSAGGIO VENTOLA D.19	F2145
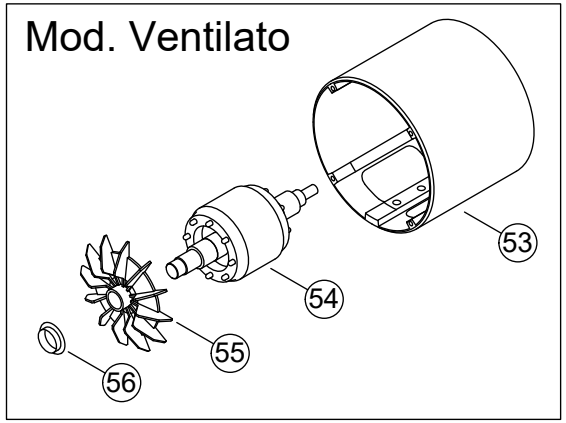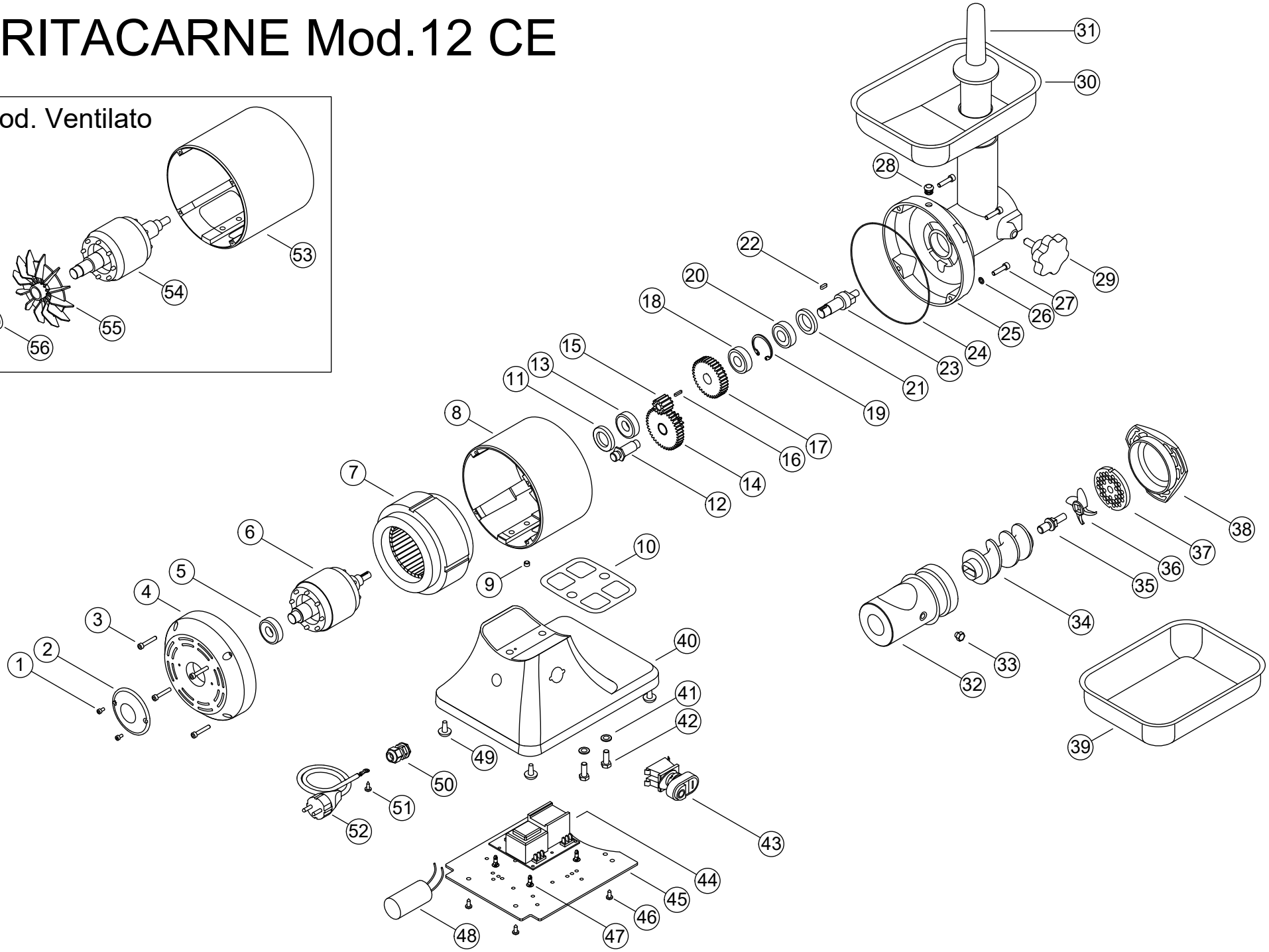
TRITACARNE Mod.12 CE